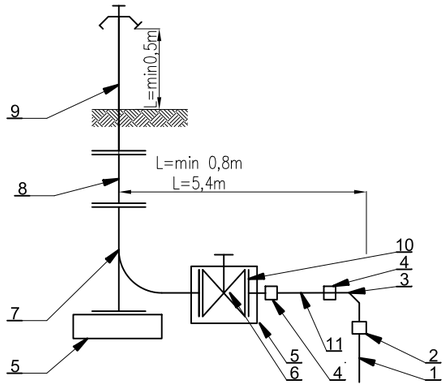

WĘZEŁ H1

1 RURA PERC ø110 PN10

2 REDUKCJA ELEKTROOPOROWA PEø110/90

3 KOLANO BOSE PEø90 <90°

4 ELEKTROMUFA PEø90

5 BLOK PODPOROWY Z BETONU KLA MIN B15

6 ZASUWA KOŁNIERZOWA FAFAR DN 80 NR KAT. 2002 RAZEM ZE SKRZYNKĄ WODOCIĄGOWĄ ULICZNĄ I OBUDOWĄ ZASUWY

7 KOLANO STOPOWE DN 80 Z ŻEL. SFERO.

8 SZTUCER ŻEL. SFERO. DN 80 L=300

9 HYDRANT NADZIEMNY DN 80 JAFAR MNR KAT 8005 H=1250

10 TULEJA KOŁNIERZOWA PEø90 Z LUŹNYM KOŁNIERZEM STALOWYM

11 RURA PERC ø90 PN10

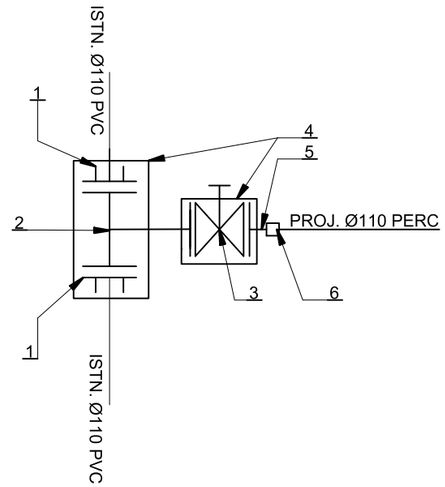

WĘZEŁ W1, W16

1 ŁĄCZNIK RUROWO–KOŁNIERZOWY NP. AVK SUPA PLUS DZ110

2 TRÓJNIK ŻEL. SFEROIDALNE DN 100/100/100

3 ZASUWA KOŁNIERZOWA np. Jafar 2002 DN100

4 BLOK PODPOROWY BETON B15

5 TULEJA KOŁNIERZOWA Z KOŁNIERZEM STALOWYM NA RURĘ PE ø110

6 ELEKTROMUFA PE ø110

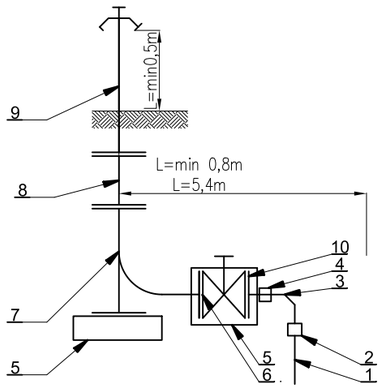

WĘZEŁ H2

1 RURA PERC 55C110 PN10

2 REDUKCJA ELEKTROOPOROWA PEø110/90

3 KOLANO BOSE PEø90 <90°

4 ELEKTROMUFA PEø90

5 BLOK PODPOROWY Z BETONU KLA MIN B15

6 ZASUWA KOŁNIERZOWA FAFAR DN 80 NR KAT. 2002 RAZEM ZE SKRZYNKĄ WODOCIĄGOWĄ ULICZNĄ I OBUDOWĄ ZASUWY

7 KOLANO STOPOWE DN 80 Z ŻEL. SFERO.

8 SZTUCER ŻEL. SFERO. DN 80 L=300

9 HYDRANT NADZIEMNY DN 80 JAFAR MNR KAT 8005 H=1250

10 TULEJA KOŁNIERZOWA PEø90 Z LUŹNYM KOŁNIERZEM STALOWYM

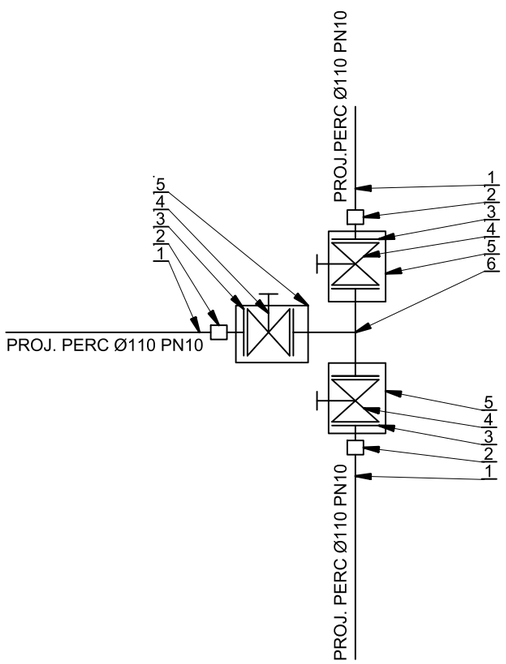

WĘZEŁ W8,W12

1 RURA PERC ø110 PN10

2 ELEKTROMUFA PE ø110

3 TULEJA PE ø110 Z LUŹNYM KOŁNIERZEM STALOWYM

4 ZASUWA KOŁNIERZOWA DŁUGA DN100NP. JAFAR TYP 2002

5 BLOK PODPOROWY Z BETONU KLASY MIN. B15

6 TRÓJNIK ŻELIWNY SFEROIDALNY DN 100

Eko-Tech ul.Warszawska 20 lok.20 15-062 Białystok
tel.792-232-520
Sylwester Mierzwinski @:ekotech.mierzwinski@gmail.com

RODZAJ OPRAC.	PROJEKT WYKONAWCZY	NR RYS. 8
INWESTOR	GMINA JUCHNOWIEC KOŚCIELNY UL. LIPOWA 10 16–061 JUCHNOWIEC KOŚCIELNY	
TYTUŁ OPR.	ROZBUDOWA SIECI WODOCIĄGOWEJ ROZDZIELCZEJ I SIECI KANALIZACJI SANITARNEJ GRAWITACYJNEJ WRAZ Z NIEZBĘDNA INFRASTRUKTURĄ TECHNICZNA W KOPLANY FOLWARK DZ. NR 107, 104/62, 105, BROŃCZANY DZ. NR 2/6, 188/2, 179/3, 185/3 GM. JUCHNOWIEC KOŚCIELNY	DATA 10.12.2019 SKALA --
NAZWA RYS.	SCHEMATY WĘZŁÓW WODOCIĄGOWYCH	PODPIS:
PROJEKTANT: Sylwester Mierzwiński	NR UPR.: PDL/0052/PWOS/12	

PROJEKT CHRONIONY PRAWEM AUTORSKIM. POWIELANIE CAŁOŚCI LUB FRAGMENTÓW BEZ ZGODY AUTORA PROJEKTU – ZABRONIONE