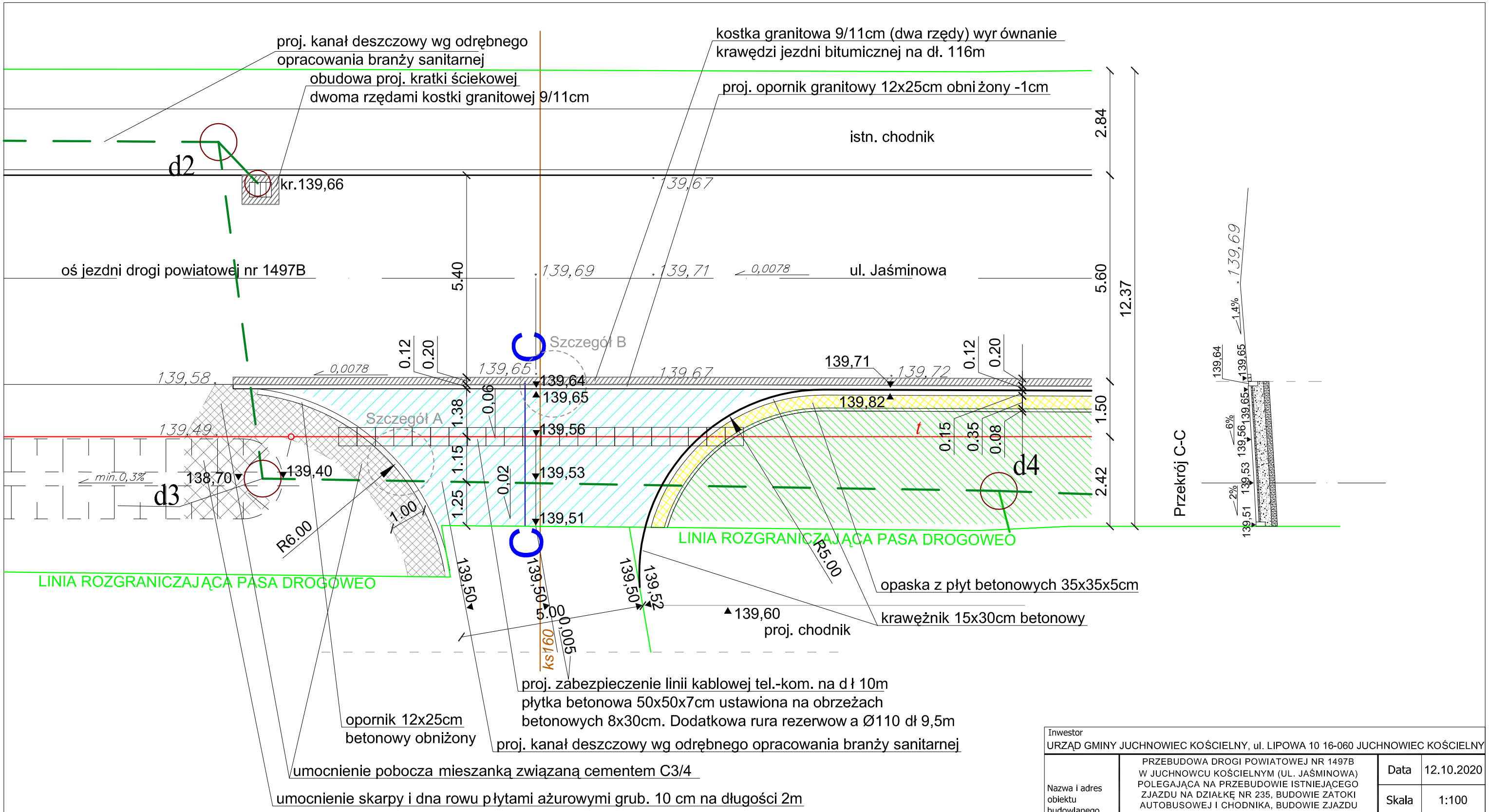

Szczegół A skala 1:25

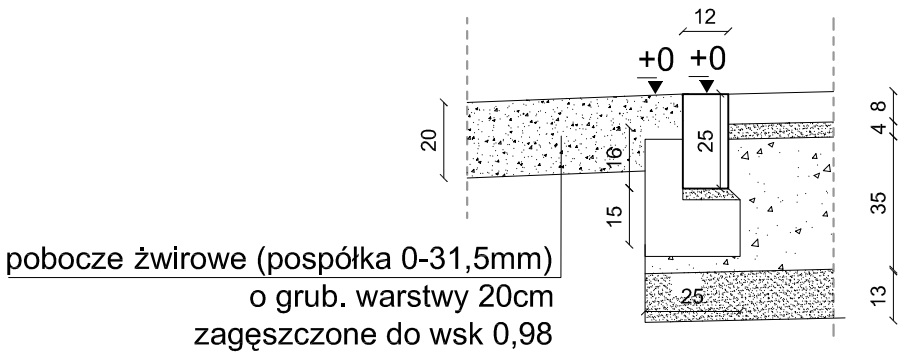

pobocze żwirowe (pospółka 0-31,5mm) o grub. warstwy 20cm zagęszczone do wsk 0,98

Szczegół B skala 1:25

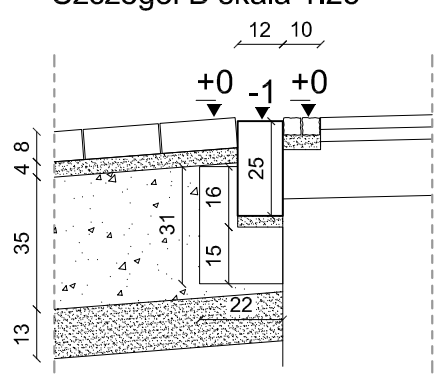

Inwestor	URZĄD GMINY JUCHNOWIEC KOŚCIELNY, ul. LIPOWA 10 16-060 JUCHNOWIEC KOŚCIELNY		
Nazwa i adres obiektu budowlanego	PRZEBUDOWA DROGI POWIATOWEJ NR 1497B W JUCHNOWCU KOŚCIELNYM (UL. JAŚMINOWA) POLEGAJĄCA NA PRZEBUDOWIE ISTNIEJĄCEGO ZJAZDU NA DZIAŁKĘ NR 235, BUDOWIE ZATOKI AUTOBUSOWEJ I CHODNIKA, BUDOWIE ZJAZDU PUBLICZNEGO NA DZIAŁKĘ NR 54/2 I UTWARDZENIU FRAGMENTU DZIAŁKI NR 235 DO PROJEKTOWANEGO BUDYNKU URZĘDU GMINY	Data	12.10.2020
		Skala	1:100
		Nr rys.	D03
Tytuł Rysunku	RYSUNEK SZCZEGÓŁOWY PRZEBUDOWY ZJAZDU	PROJEKT BUD.-WYKONAWCZY	

Jednostka projektowania

A T E L I E R >> Z E T T A <<

ul. Suraska 2/11, 15-422 Białystok, tel: 85 742 49 49, fax: 85 742 43 69, e-mail: zetta@zetta.com.pl
ul. Pratulińska 10/2, 03-511 Warszawa, tel: 22 812 64 67, fax: 22 812 47 48, e-mail: atelier@zetta.com.pl
www.zetta.com.pl

		nr uprawnień / izba	podpis
Drogi i ukszt. terenu	*mgr inż. **B. Kwiatkowski***	***BŁ/204/89*** *POIIB Nr PDL/BD/0802/01*	
Sprawdził	*mgr inż. **K. Szmidt***	***BŁ/31/90*** *POIIB Nr PDL/BD/1494/01*	

PROJEKT chroniony prawem autorskim – zgodnie z Ustawą o Prawie Autorskim i prawach pokrewnych Dz.U.24,poz.83 z dn.4.02.1994r. Powielanie całości lub fragmentów bez zgody autora projektu – ZABRONIONE