PRZEKRÓJ PODŁUŻNY SKALA 1:100

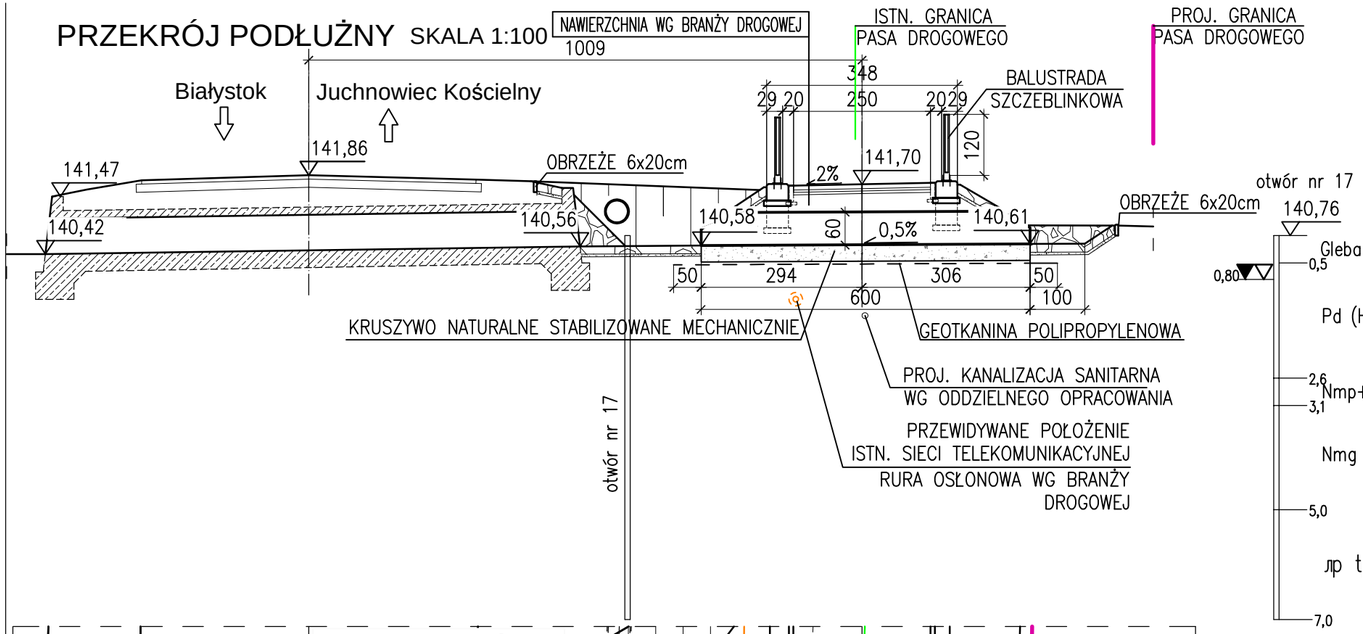

WIDOK OD STRONY WLOTU SKALA 1:50

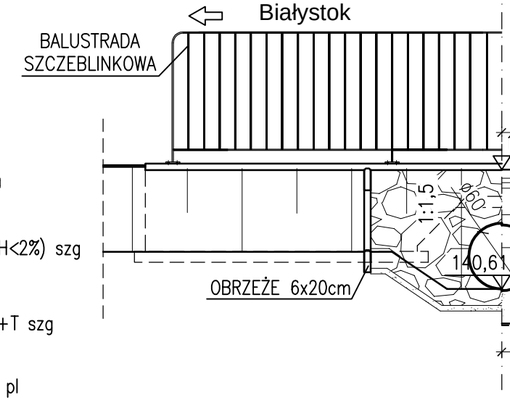

PRZEKRÓJ POPRZECZNY W OSI ŚCIEŻKI

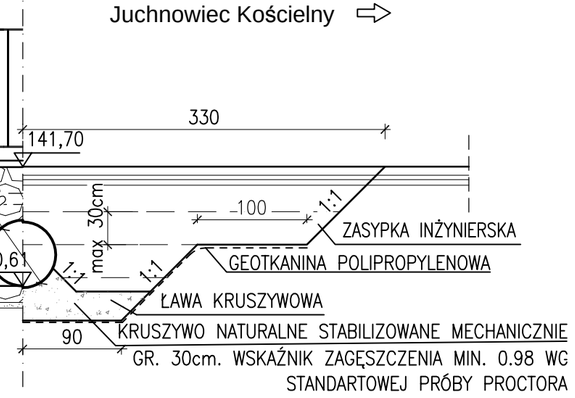

WIDOK Z GÓRY SKALA 1:100

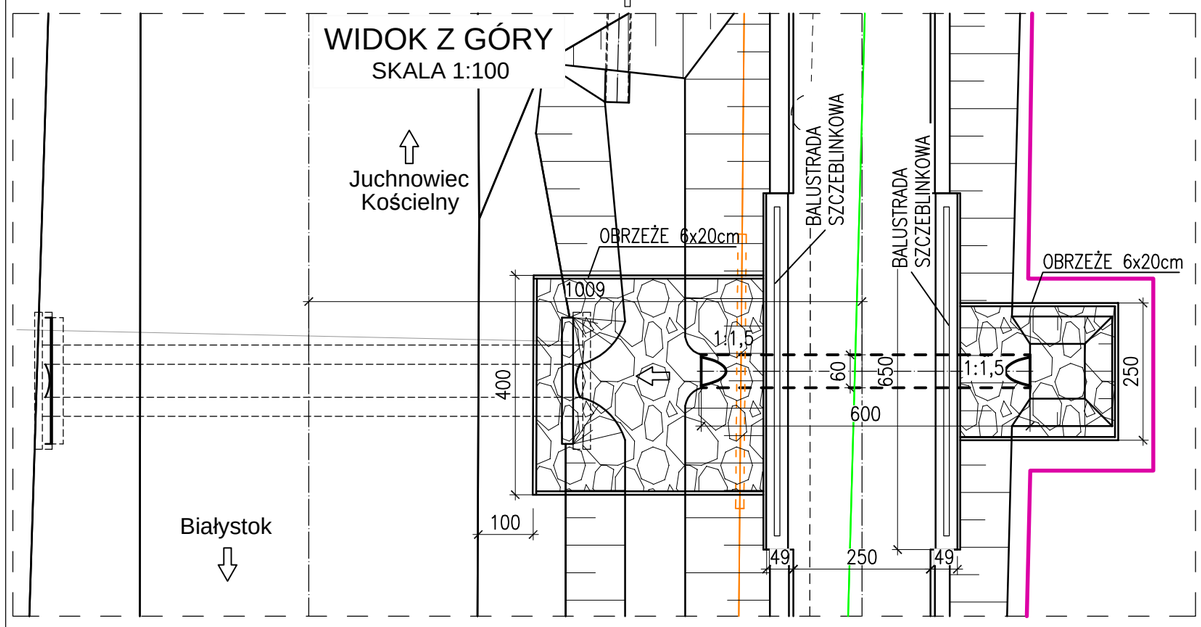

UKŁAD RUR SKALA 1:100

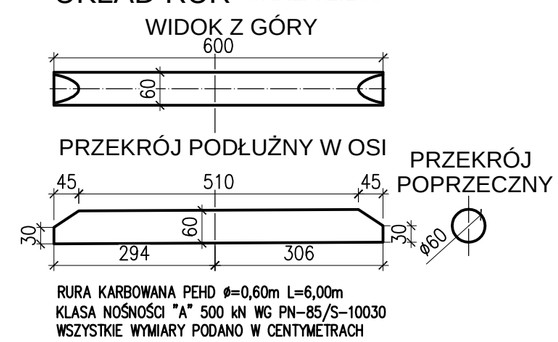

RURA KARBOWANA PEHD ø=0,60m L=6,00m
KLASA NOŚNOŚCI "A" 500 kN WG PN-85/S-10030
WSZYSTKIE WYMIARY PODANO W CENTYMETRACH

PROJ. KANALIZACJA SANITARNA
ISTN. SIEĆ TELEKOMUNIKACYJNA
RURA OSŁONOWA

DNO I SKARPY UMOCNIONE BRUKOWCEM NA PODSYPCE CEMENTOWO-PIASKOWEJ Z WYPEŁNIENIEM SPOIN ZAPRAWĄ CEMENTOWĄ MARKI 15 MPa

ISTN. GRANICE DZIAŁEK
PROJ. GRANICE DZIAŁEK

Drogowskaz s.c.
M. Gwiazdowski, A. Sosnowski, M. Grzybowska
ul. Elewatorska 13/22, 15-620 Białystok
tel. (085) 652 06 80, e-mail: drogowskaz-sc@o2.p

Stadium : P.W.	Nazwa rysunku: Rysunek ogólny przepustu P-9a	Rysunek nr : 9.2.
Skala : 1:100;1:50	Obiekt: Przebudowa z rozbudową drogi powiatowej Nr 1483B na odcinku Białystok-Juchnowiec Kościelny ze zjazdami, mostów, przepustów, infrastruktury technicznej oraz rozbiórką istniejących budynków.	Data : 06.2016

BRANŻA MOSTOWA

Projektant:		Sprawdzający:		Współpraca:	
Imię i nazwisko nr upr.:	Podpis:	Imię i nazwisko nr upr.:	Podpis:	Imię i nazwisko nr upr.:	Podpis:
mgr inż. Tomasz Pawłowski PDL/0144/POOM/09		mgr inż. Tomasz Pietrzak PDL/0053/POOM/10		mgr inż. Weronika Baczewska	